DIN 6797 A2 A 5,1 Podložky ozubené, typ A

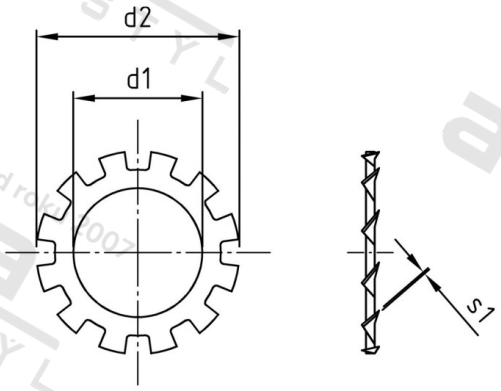

Číslo položky:	67972051	**EAN/GTIN:**	4043377145598
Materiál:	A2	**Čistá hmotnost na 100:**	0.014 kg
		Množství v balení (VPE):	1000 St.

Technické údaje

Vnitřní průměr (d1):	5,1 mm
Vnější průměr (d2):	9 mm
Tloušťka zubu (s1):	0,5 mm
Tvrdost:	140 HV

Parametry

- typ A

Oblast použití

Strojírenství