DIN 439 A4-040 M 18 levý Matice šestihranné, nízké, s levým závitem

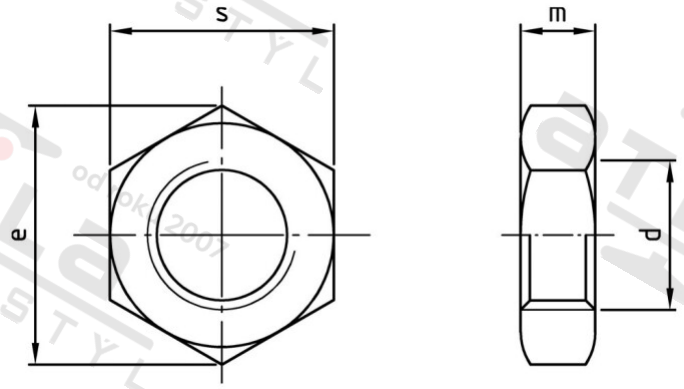

Číslo položky:	0439418L	**EAN/GTIN:**	4043377340634
Materiál:	A4	**Čistá hmotnost na 100:**	2.820 kg
		Množství v balení (VPE):	50 St.

Technické údaje

Průměr (d):	18 mm
Typ závitu:	Odkazy závit
Pevnost v tahu (Rm):	400 N/mm²
Tvar pohonu (pohon):	Vnější šestihran
Výška (m):	9 mm
Rozměr přes hrany (e):	29,65 mm
Velikost pohonu (Pohon):	SW 27

Parametry

- "O" = snížená nosnos

Oblast použití

Strojírenství