DIN 3017 A2 240-260/9 Spony hadicové se šnekovým závitem, typ A

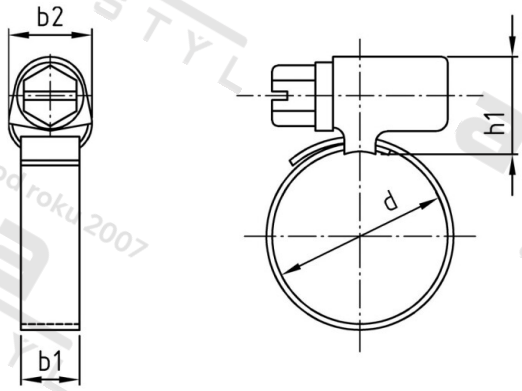

Číslo položky:	30172240 260/9	**EAN/GTIN:**	4043377393708
Materiál:	A2	**Čistá hmotnost na 100:**	4.550 kg
		Množství v balení (VPE):	10 St.

Technické údaje

Upinaci plocha (d):	240-260 mm
Rozměr b1 (b1):	9 mm
Rozměr b2 (b2):	14 mm
Rozměr h1 (h1):	14 mm
Pevnost v tahu (Rm):	500 N/mm²

Parametry

Materiál A2 = W4

Použití

Materiál A2 = W4

Oblast použití

Jiná použití

Přednosti výrobku