DIN 472 1.4122 J 13X1,0 Kroužky pojistné do díry

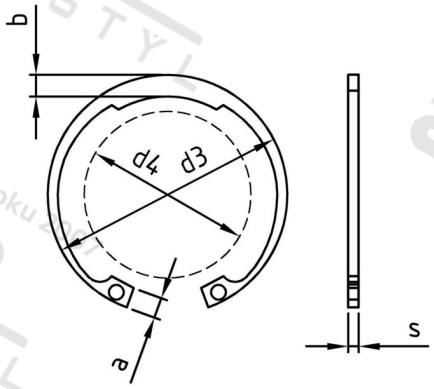

Číslo položky:	0472213	**EAN/GTIN:**	4043377040114
Materiál:	1.4122	**Čistá hmotnost na 100:**	0.042 kg
		Množství v balení (VPE):	200 St.

Technické údaje

Průměr (d):	13 mm
Šířka (b):	1,8 mm
Tloušťka materiálu (s):	1 mm
Rozměr a (a):	3,6 mm
Rozměr d3 (d3):	14,1 mm
Tvrdost:	45-50 HRC

Oblast použití

Jiná použití