DIN 440 A2 R 22,0 Podl pro dřevěné konstrukce, kruh. otvor, typ R

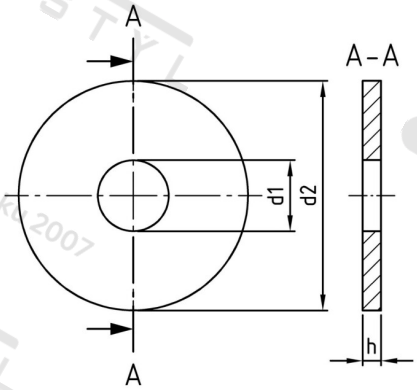

Číslo položky:	13550.20.00.200.000	**EAN/GTIN:**	4043377036285
Materiál:	A2	**Čistá hmotnost na 100:**	13.792 kg
		Množství v balení (VPE):	50 St.

Technické údaje

Rozměr h (h):	6 mm
Vnitřní průměr (d1):	22 mm
Vnější průměr (d2):	72 mm

Oblast použití

Strojírenství