DIN 6798 A4 J 4,3 Podložky vějířové, typ J

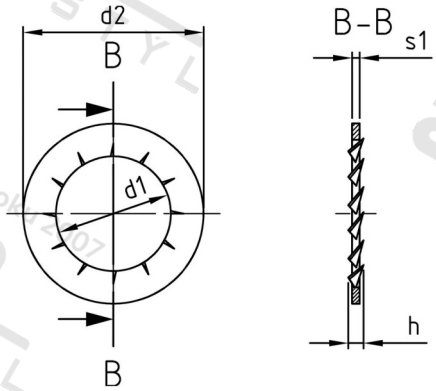

Číslo položky:	6798443	**EAN/GTIN:**	4043377146786
Materiál:	A4	**Čistá hmotnost na 100:**	0.014 kg
		Množství v balení (VPE):	1000 St.

Technické údaje

Vnitřní průměr (d1):	4,3 mm
Vnější průměr (d2):	8 mm
Rozměr h:	~1,5 mm
Tloušťka zubu (s1):	0,5 mm
Tvrdost:	140 HV

Parametry

- typ J

Oblast použití

Strojírenství, Výroba kovových konstrukcí