DIN 1587 A4-80 M 22 SW 32 Matice šestihranné, uzavřené, vysoké , lisované provedení

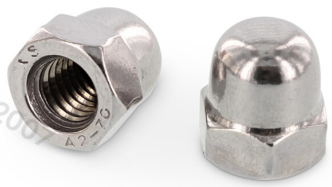

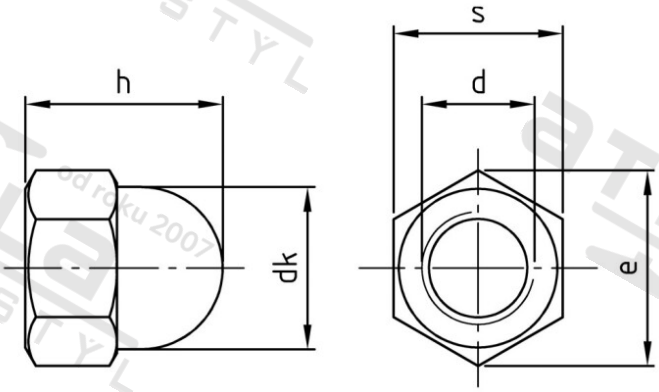

Číslo položky:	1587422	**EAN/GTIN:**	4043377140272
Materiál:	A4	**Čistá hmotnost na 100:**	16.000 kg
		Množství v balení (VPE):	10 St.

Technické údaje

Průměr (d):	22 mm
Pevnost v tahu (Rm):	800 N/mm²
Průměr hlavy (dk):	33 mm
Typ závitu:	metrický
Rozměr h (h):	39 mm
Výška šestihranu (h):	18 mm
Rozměr přes hrany (e):	35,03 mm
Velikost pohonu (Pohon):	SW 34
Tvar pohonu (pohon):	Vnější šestihran

Oblast použití

Strojírenství