DIN 9925 1.4310 20 Kruhové pojistné kroužky pro hřídele

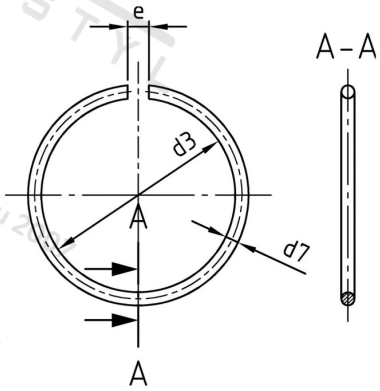

Číslo položky:	9925431020	**EAN/GTIN:**	4043377390325
Materiál:	A1	**Čistá hmotnost na 100:**	0.145 kg
		Množství v balení (VPE):	500 St.

Technické údaje

Průměr (d):	20 mm
Rozměr d3 (d3):	17,7 mm
Rozměr e (e):	3 mm
Rozměr d7 (d7):	2 mm

Parametry

- pro hřídele

Oblast použití

Strojírenství, Výroba kovových konstrukcí