Výr. 315 A2 M 4 Matice křídlaté, americký typ

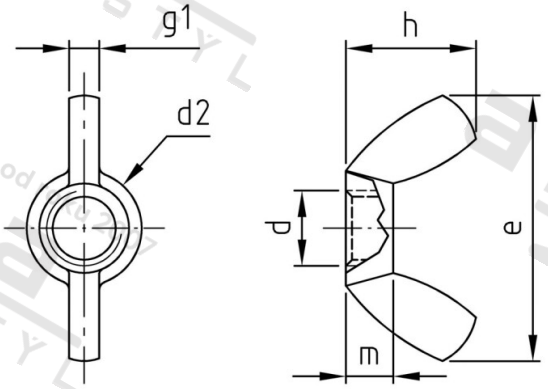

Číslo položky:	11350.20.00.040.000	**EAN/GTIN:**	4043377027658
Materiál:	A2	**Čistá hmotnost na 100:**	0.180 kg
		Množství v balení (VPE):	500 St.

Technické údaje

Průměr (d):	4 mm
Typ závitu:	metrický
Rozměr d2 (d2):	7,8 mm
Rozměr e (e):	16,2 mm
Pevnost v tahu (Rm):	500 N/mm²
Rozměr h (h):	8,5 mm
Tloušťka křidélek g1 (g1):	1,9 mm
Výška (m):	3,2 mm

Oblast použití

Výroba dřevěných konstrukcí, Strojírenství, Výroba kovových konstrukcí