DIN 472 1.4310 J 160X4,0 Kroužky pojistné do díry

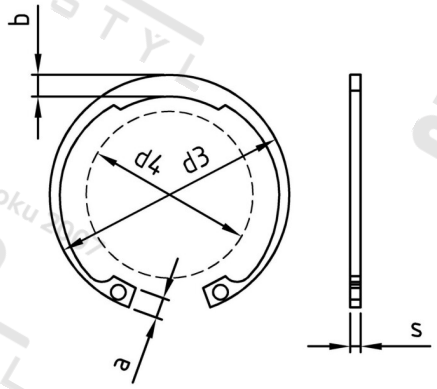

Číslo položky:	04722160	**EAN/GTIN:**	4043377410467
Materiál:	A1	**Čistá hmotnost na 100:**	10.471 kg
		Množství v balení (VPE):	5 St.

Technické údaje

Průměr (d):	160 mm
Tvrdost:	45-50 HRC
Šířka (b):	11,6 mm
Tloušťka materiálu (s):	4 mm
Rozměr a (a):	13 mm
Rozměr d3 (d3):	169 mm

Oblast použití

Jiná použití