Výr. 9620 A4 7 Očnice

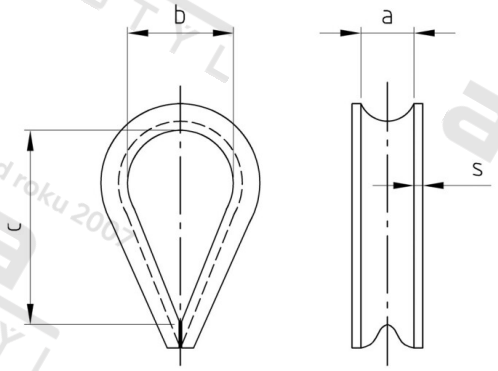

Číslo položky:	962047	**EAN/GTIN:**	4043377407405
Materiál:	A4	**Čistá hmotnost na 100:**	1.000 kg
		Množství v balení (VPE):	20 St.

Technické údaje

Průměr (d):	7 mm
Rozměr c (c):	30 mm
Tloušťka materiálu (s):	1,2 mm
Rozměr a (a):	7,5 mm
Rozměr b (b):	15 mm

Oblast použití

Lodě