## DIN 1587 A4-80 M 24 Matice šestihranné, uzavřené, vysoké , lisované provedení

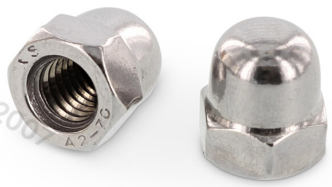

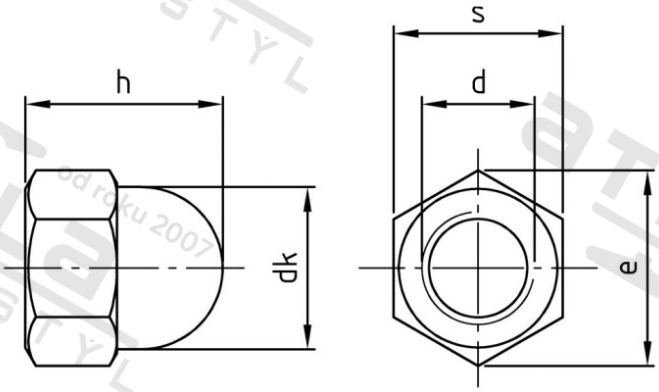


| | | | |
|---|---|---|---|
| **Číslo položky:** | 1587424 | **EAN/GTIN:** | 4043377140289 |
| **Materiál:** | A4 | **Čistá hmotnost na 100:** | 21.600 kg |
| | | **Množství v balení (VPE):** | 10 St. |

## Technické údaje

| | |
|---|---|
| **Průměr (d):** | 24 mm |
| **Pevnost v tahu (Rm):** | 800 N/mm² |
| **Průměr hlavy (dk):** | 34 mm |
| **Typ závitu:** | metrický |
| **Rozměr h (h):** | 42 mm |
| **Výška šestihranu (h):** | 19 mm |
| **Rozměr přes hrany (e):** | 39,55 mm |
| **Velikost pohonu (Pohon):** | SW 36 |
| **Tvar pohonu (pohon):** | Vnější šestihran |

## Oblast použití

Strojírenství