Art. 9150 A2 M 5 odtrhávací ořechy

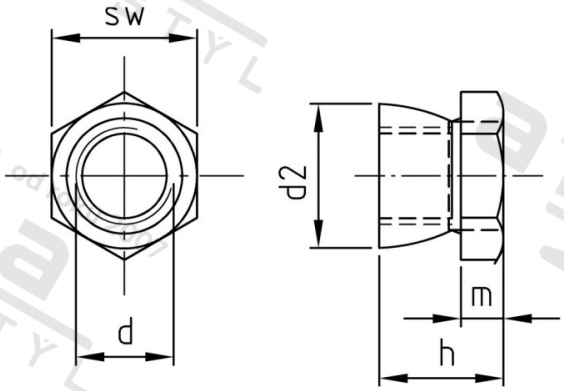

Číslo položky:	915025	**EAN/GTIN:**	4043377397577
Materiál:	A2	**Čistá hmotnost na 100:**	0.150 kg
		Množství v balení (VPE):	500 St.

Technické údaje

Průměr (d):	5 mm
Rozměr h (h):	9,2 mm
Typ závitu:	metrický
Velikost pohonu (Pohon):	SW 8
Tvar pohonu (pohon):	Vnější šestihran
Pevnost v tahu (Rm):	500 N/mm²
Rozměr d2 (d2):	7,8 mm
Výška (m):	3,2 mm

Použití

Odtrhávací matice ve spojení s metrickým závitem slouží jako zajišťovací konstrukční prvek.

Oblast použití

Bezpečnostní technika, Solární systémy, Výroba kovových konstrukcí

Přednosti výrobku

- Vysoká ochrana proti krádeži
- Neuvolnitelné upevnění
- Není nutné žádné speciální nářadí