DIN 93 A2 5,3 Podložky pojistné s jazýčkem

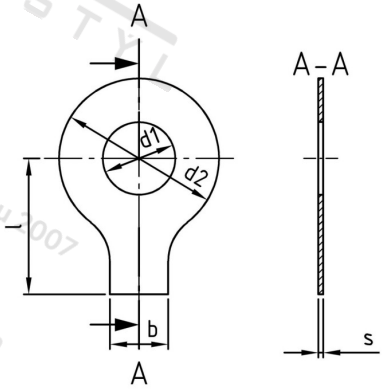

Číslo položky:	0093253	**EAN/GTIN:**	4043377012906
Materiál:	A2	**Čistá hmotnost na 100:**	0.105 kg
		Množství v balení (VPE):	500 St.

Technické údaje

Vnitřní průměr (d1):	5,3 mm
Vnější průměr (d2):	17 mm
Šířka (b):	6 mm
Rozměr l (l):	16 mm
Tloušťka materiálu (s):	0,5 mm

Oblast použití

Jiná použití