DIN 1587 A4-80 M 8 Matice šestihranné, uzavřené, vysoké , lisované provedení

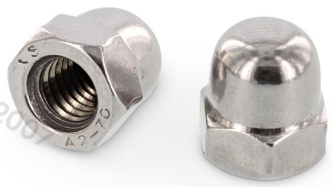

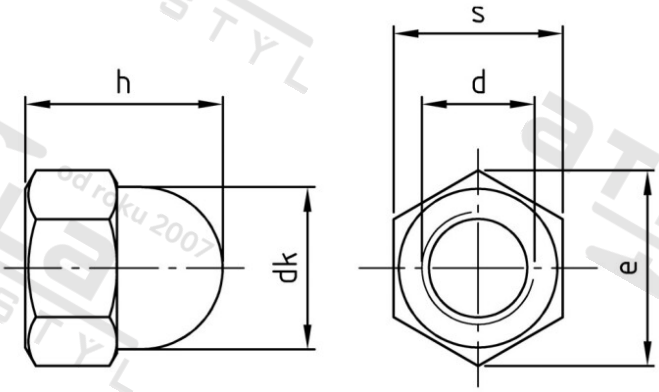

Číslo položky:	158748	**EAN/GTIN:**	4043377140364
Materiál:	A4	**Čistá hmotnost na 100:**	0.845 kg
		Množství v balení (VPE):	200 St.

Technické údaje

Průměr (d):	8 mm
Pevnost v tahu (Rm):	800 N/mm²
Průměr hlavy (dk):	12,5 mm
Typ závitu:	metrický
Rozměr h (h):	15 mm
Výška šestihranu (h):	6,5 mm
Rozměr přes hrany (e):	14,2 mm
Velikost pohonu (Pohon):	SW 13
Tvar pohonu (pohon):	Vnější šestihran

Oblast použití

Strojírenství