DIN 1587 A4-80 M 18X1,5 Matice šestihranné, uzavřené, vysoké , lisované provedení s jemným závitem

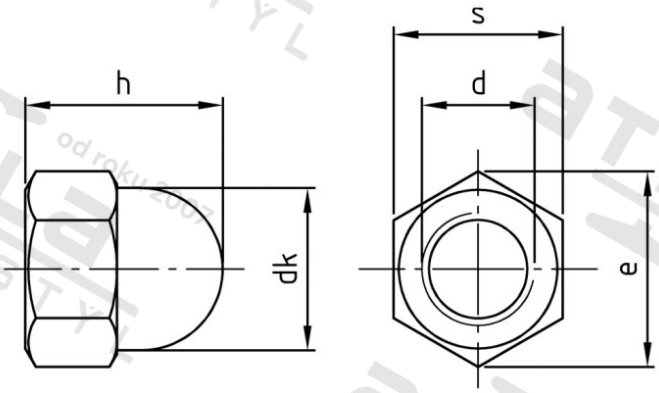

Číslo položky:	1587418 15	**EAN/GTIN:**	4043377353252
Materiál:	A4	**Čistá hmotnost na 100:**	9.500 kg
		Množství v balení (VPE):	25 St.

Technické údaje

Průměr (d):	18 mm
Pevnost v tahu (Rm):	800 N/mm²
Průměr hlavy (dk):	26 mm
Typ závitu:	jemný závit
Rozměr h (h):	32 mm
Výška šestihranu (h):	15 mm
Rozměr přes hrany (e):	29,56 mm
Velikost pohonu (Pohon):	SW 27
Tvar pohonu (pohon):	Vnější šestihran

Oblast použití

Strojírenství