Výr. 9665 A2 30 mm Klíčenky

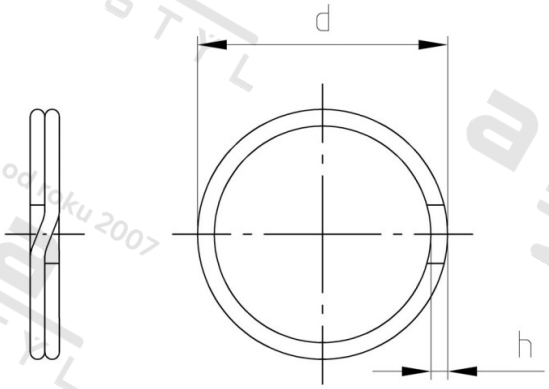

Číslo položky:	9665230	**EAN/GTIN:**	4043377196736
Materiál:	A2	**Čistá hmotnost na 100:**	0.400 kg
		Množství v balení (VPE):	100 St.

Technické údaje

Rozměr h (h):	2 mm
Rozměr d (d):	30 mm

Oblast použití

Lodě