DIN 917 A2-70 M 20 Matice šestihranné, uzavřené, nízké

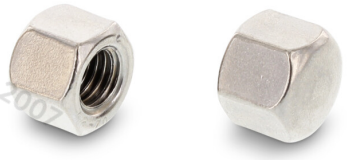

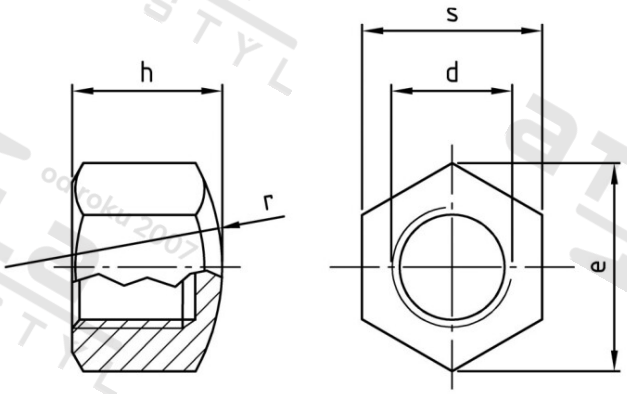

Číslo položky:	0917220	**EAN/GTIN:**	4043377077417
Materiál:	A2	**Čistá hmotnost na 100:**	9.410 kg
		Množství v balení (VPE):	50 St.

Technické údaje

Průměr (d):	20 mm
Rozměr přes hrany (e):	32,95 mm
Typ závitu:	metrický
Velikost pohonu (Pohon):	SW 30
Tvar pohonu (pohon):	Vnější šestihran
Pevnost v tahu (Rm):	700 N/mm²
Rozměr h (h):	25 mm

Oblast použití

Strojírenství