ISO 4035 A2-035 BM 16 Matice šestihranné, nízké

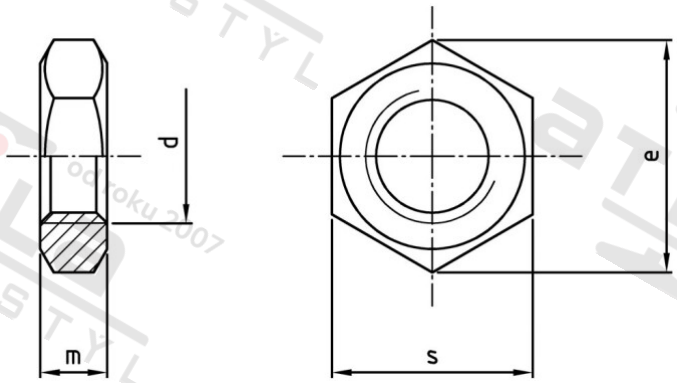

Číslo položky:	4035216	**EAN/GTIN:**	4043377333971
Materiál:	A2	**Čistá hmotnost na 100:**	1.850 kg
		Množství v balení (VPE):	100 St.

Technické údaje

Průměr (d):	16 mm
Typ závitu:	metrický
Tvar pohonu (pohon):	Vnější šestihran
Velikost pohonu (Pohon):	SW 24
Výška (m):	8 mm
Rozměr přes hrany (e):	26,75 mm
Pevnost v tahu (Rm):	350 N/mm²

Parametry

- "O" = snížená nosnos

Oblast použití

Strojírenství