Výr. 9620 A4 20 Očnice

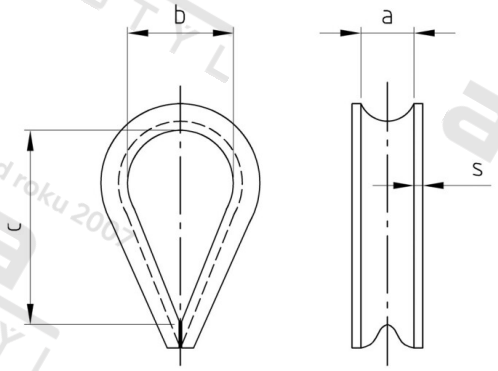

Číslo položky:	9620420	**EAN/GTIN:**	4043377214409
Materiál:	A4	**Čistá hmotnost na 100:**	12.000 kg
		Množství v balení (VPE):	5 St.

Technické údaje

Průměr (d):	20 mm
Rozměr c (c):	75 mm
Tloušťka materiálu (s):	2 mm
Rozměr a (a):	22 mm
Rozměr b (b):	45 mm

Oblast použití

Lodě