DIN 6797 A2 A 21,0 Podložky ozubené, typ A

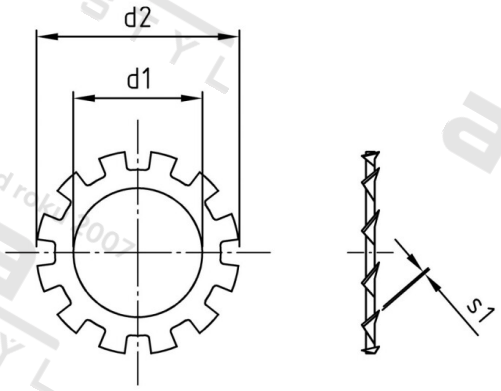

Číslo položky:	679720210	**EAN/GTIN:**	4043377145482
Materiál:	A2	**Čistá hmotnost na 100:**	0.380 kg
		Množství v balení (VPE):	200 St.

Technické údaje

Vnitřní průměr (d1):	21 mm
Vnější průměr (d2):	33 mm
Tloušťka zubu (s1):	1,4 mm
Tvrdost:	140 HV

Parametry

- typ A

Oblast použití

Strojírenství