Výr. 9635 A4 9X90 Karabiny

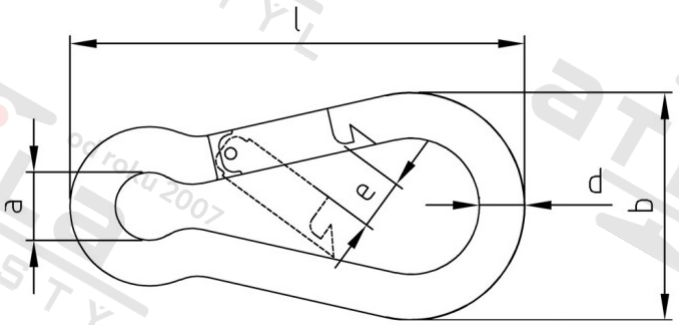

Číslo položky:	963549	**EAN/GTIN:**	4043377407450
Materiál:	A4	**Čistá hmotnost na 100:**	8.990 kg
		Množství v balení (VPE):	20 St.

Technické údaje

Průměr (d):	9 mm
Celková délka (l):	90 mm
Rozměr a (a):	13 mm
Rozměr b (b):	45 mm
Rozměr e (e):	12 mm
Limit pracovního zatížení (WLL in KG):	191 KG
Minimální zatížení při přetržení:	7,5 KN

Oblast použití

Lodě