Výr. 9061 A4 M 4X12 Matice nábytkářské se záp čočk hlavou a drážkou

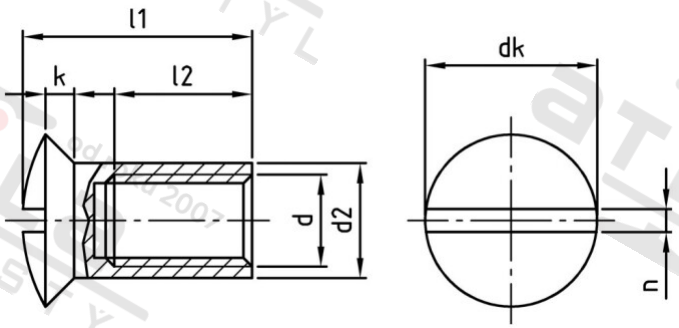

Číslo položky:	906144 12	**EAN/GTIN:**	4043377211637
Materiál:	A4	**Čistá hmotnost na 100:**	0.120 kg
		Množství v balení (VPE):	100 St.

Technické údaje

Průměr (d):	4 mm
Pevnost v tahu (Rm):	500 N/mm²
Tvar pohonu (pohon):	Drážka
tvar hlavy:	Zvýšený
Průměr hlavy (dk):	7 mm
Výška hlavy (k):	1,5 mm
Rozměr d2 (d2):	5 mm
Rozměr l1 (l1):	12 mm
Rozměr l2 (l2):	7 mm
Šířka drážky (n):	1,2 mm

Parametry

- zápustná čočkovitá hlava
- drážka

Oblast použití

Strojírenství