DIN 472 1.4122 J 63X2,0 Kroužky pojistné do díry

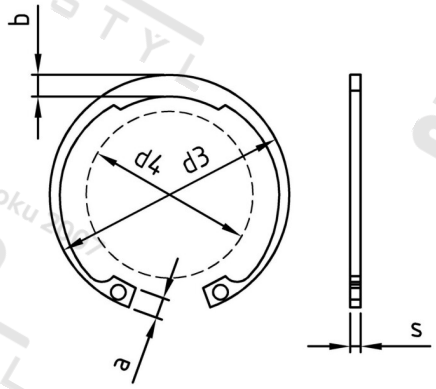

Číslo položky:	0472263	**EAN/GTIN:**	4043377410825
Materiál:	1.4122	**Čistá hmotnost na 100:**	1.240 kg
		Množství v balení (VPE):	10 St.

Technické údaje

Průměr (d):	63 mm
Šířka (b):	5,6 mm
Tloušťka materiálu (s):	2 mm
Rozměr a (a):	7,3 mm
Rozměr d3 (d3):	67,2 mm
Tvrdost:	45-50 HRC

Oblast použití

Jiná použití