ISO 7093-1 A2 8 Podložky ploché, velká řada, 200 HV

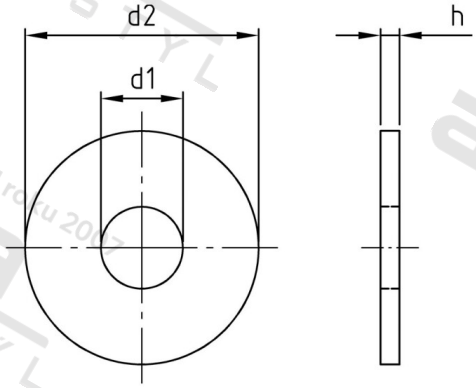

Číslo položky:	709328	**EAN/GTIN:**	4043377309556
Materiál:	A2	**Čistá hmotnost na 100:**	0.538 kg
		Množství v balení (VPE):	500 St.

Technické údaje

Rozměr h (h):	2 mm
Vnitřní průměr (d1):	8,4 mm
Vnější průměr (d2):	24 mm
Tvrdost:	200 HV

Parametry

- Tvrdost 200 HV

Oblast použití

Strojírenství