DIN 472 1.4122 J 88X3,0 Kroužky pojistné do díry

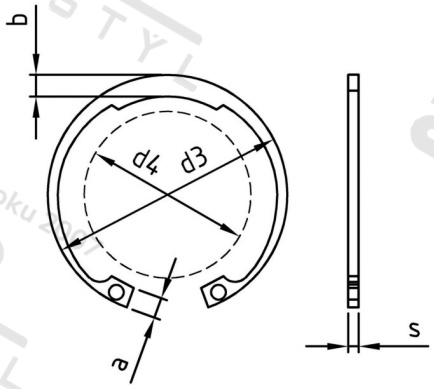

Číslo položky:	0472288	**EAN/GTIN:**	4043377410856
Materiál:	1.4122	**Čistá hmotnost na 100:**	2.800 kg
		Množství v balení (VPE):	10 St.

Technické údaje

Průměr (d):	88 mm
Šířka (b):	7,4 mm
Tloušťka materiálu (s):	3 mm
Rozměr a (a):	8,6 mm
Rozměr d3 (d3):	93,5 mm
Tvrdost:	45-50 HRC

Oblast použití

Jiná použití