DIN 705 A2 A 16 Stavěcí kroužky se šrouby DIN 914

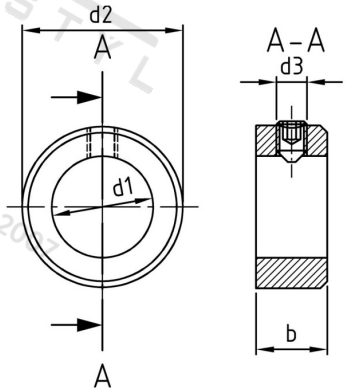

Číslo položky:	0705216	**EAN/GTIN:**	4043377053589
Materiál:	A2	**Čistá hmotnost na 100:**	3.840 kg
		Množství v balení (VPE):	50 St.

Technické údaje

Pevnost v tahu (Rm):	50 N/mm²
Vnitřní průměr (d1):	16 mm
Vnější průměr (d2):	28 mm
Rozměr d3 (d3):	6 mm
Rozměr b (b):	12 mm
ENTSPRECHENDERGEWINDESTIFT:	M 6 x 8

Použití

Pro zavírací systémy

Oblast použití

Jiná použití, Strojírenství