DIN 2093 1.4310 14X7,2X0,8 Pružiny talířové

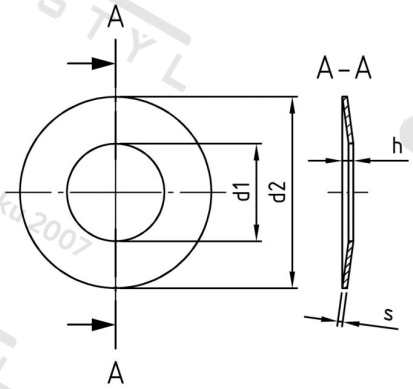

Číslo položky:	2093214 72 08	**EAN/GTIN:**	4043377140449
Materiál:	A1	**Čistá hmotnost na 100:**	0.067 kg
		Množství v balení (VPE):	200 St.

Technické údaje

Rozměr h (h):	1,1 mm
Vnitřní průměr (d1):	7,2 mm
Vnější průměr (d2):	14 mm
Tloušťka materiálu (s):	0,8 mm

Oblast použití

Strojírenství, Výroba kovových konstrukcí