DIN 2093 1.4310 18X9,2X0,7 Pružiny talířové

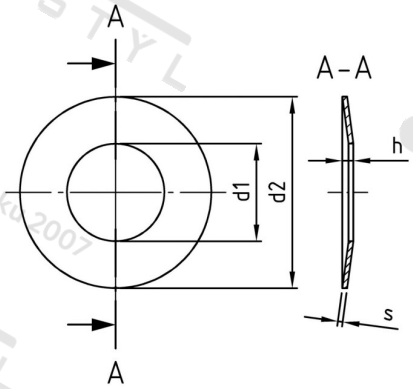

Číslo položky:	2093218 92 07	**EAN/GTIN:**	4043377140500
Materiál:	A1	**Čistá hmotnost na 100:**	0.080 kg
		Množství v balení (VPE):	100 St.

Technické údaje

Rozměr h (h):	1,4 mm
Vnitřní průměr (d1):	9,2 mm
Vnější průměr (d2):	18 mm
Tloušťka materiálu (s):	0,7 mm

Oblast použití

Strojírenství, Výroba kovových konstrukcí