DIN 472 1.4310 J 115X4,0 Kroužky pojistné do díry

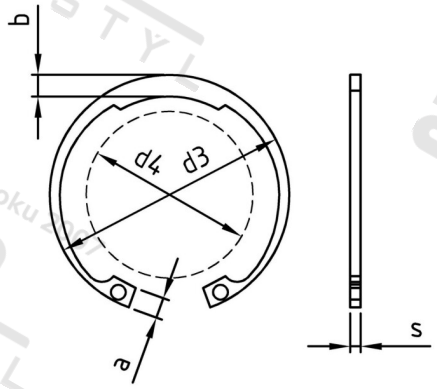

Číslo položky:	04722115	**EAN/GTIN:**	4043377352873
Materiál:	A1	**Čistá hmotnost na 100:**	7.574 kg
		Množství v balení (VPE):	5 St.

Technické údaje

Průměr (d):	115 mm
Šířka (b):	9,3 mm
Tloušťka materiálu (s):	4 mm
Rozměr a (a):	10,5 mm
Rozměr d3 (d3):	122 mm
Tvrdost:	45-50 HRC

Oblast použití

Jiná použití