DIN 472 1.4310 J 108X4,0 Kroužky pojistné do díry

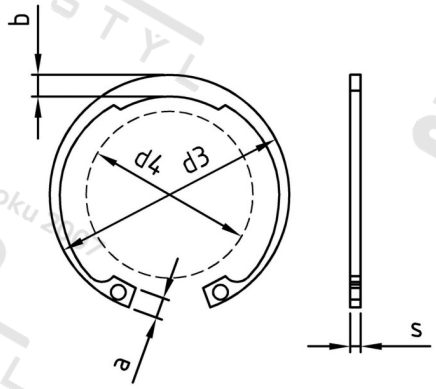

Číslo položky:	04722108	**EAN/GTIN:**	4043377410894
Materiál:	A1	**Čistá hmotnost na 100:**	6.000 kg
		Množství v balení (VPE):	5 St.

Technické údaje

Průměr (d):	108 mm
Šířka (b):	8,9 mm
Tloušťka materiálu (s):	4 mm
Rozměr a (a):	9,5 mm
Rozměr d3 (d3):	115 mm
Tvrdost:	45-50 HRC

Oblast použití

Jiná použití