DIN 934 A2-70 M 27 Matice šestihranné

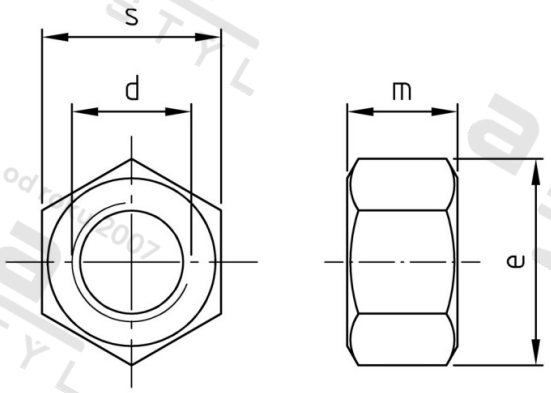

Číslo položky:	10000.20.00.270.000	**EAN/GTIN:**	4043377098603
Materiál:	A2	**Čistá hmotnost na 100:**	15.000 kg
		Množství v balení (VPE):	25 St.

Technické údaje

Průměr (d):	27 mm
Typ závitu:	metrický
Rozměr přes hrany (e):	45,2 mm
Velikost pohonu (Pohon):	SW 41
Tvar pohonu (pohon):	Vnější šestihran
Pevnost v tahu (Rm):	700 N/mm²
Výška (m):	22 mm

Oblast použití

Strojírenství, Výroba kovových konstrukcí