Výr. 9635 A4 7X70 Karabiny

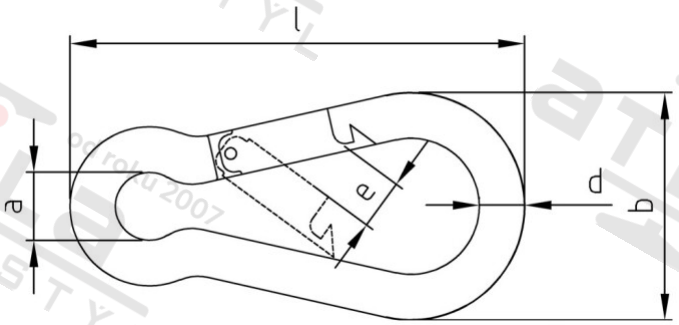

Číslo položky:	963547	**EAN/GTIN:**	4043377214645
Materiál:	A4	**Čistá hmotnost na 100:**	4.200 kg
		Množství v balení (VPE):	20 St.

Technické údaje

Průměr (d):	7 mm
Celková délka (l):	70 mm
Rozměr a (a):	10,5 mm
Rozměr b (b):	35 mm
Rozměr e (e):	9,5 mm
Limit pracovního zatížení (WLL in KG):	138 KG
Minimální zatížení při přetržení:	5,4 KN

Oblast použití

Lodě