fischer univerzální hmoždinka UX 12 x 70 1.250 ks



Technický list · Kód: **F91934** · EAN: 4006209919347
Řada: Univerzální hmoždinka UX

Technické údaje

Jmenovitý průměr vrtáku (d_0)	12 mm
Délka hmoždinky (l)	70 mm
Vrut do dřeva (d_s)	8,0 - 10,0 mm
Balení	1.250 ks.
GTIN (EAN-Code)	4006209919347

Technický nákres

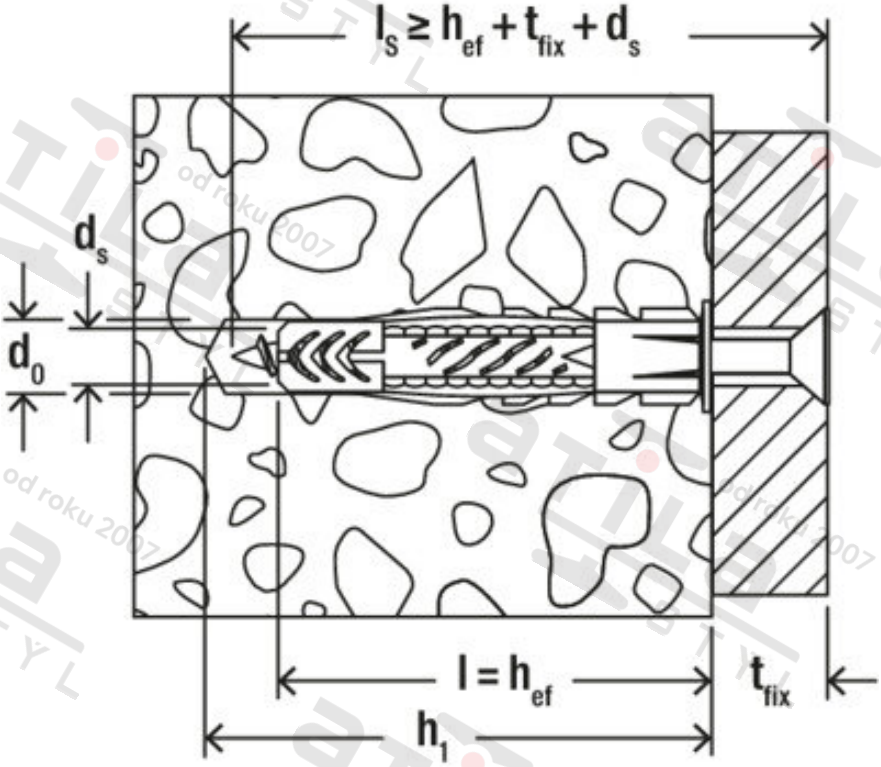

Zdroj obrázků: skupina podniků fischer