fischer univerzální hmoždinka UX 10 x 60 bez límečku



Technický list · Kód: **F91600** · EAN: 4006209916001
Řada: Univerzální hmoždinka UX

Technické údaje

Jmenovitý průměr vrtáku (d_0)	10 mm
Min. tloušťka desky (d_p)	12,5 mm
Délka hmoždinky (l)	60 mm
Vrut do dřeva (d_s)	6,0 - 8,0 mm
Balení	2.000 ks.
GTIN (EAN-Code)	4006209916001

Technický nákres

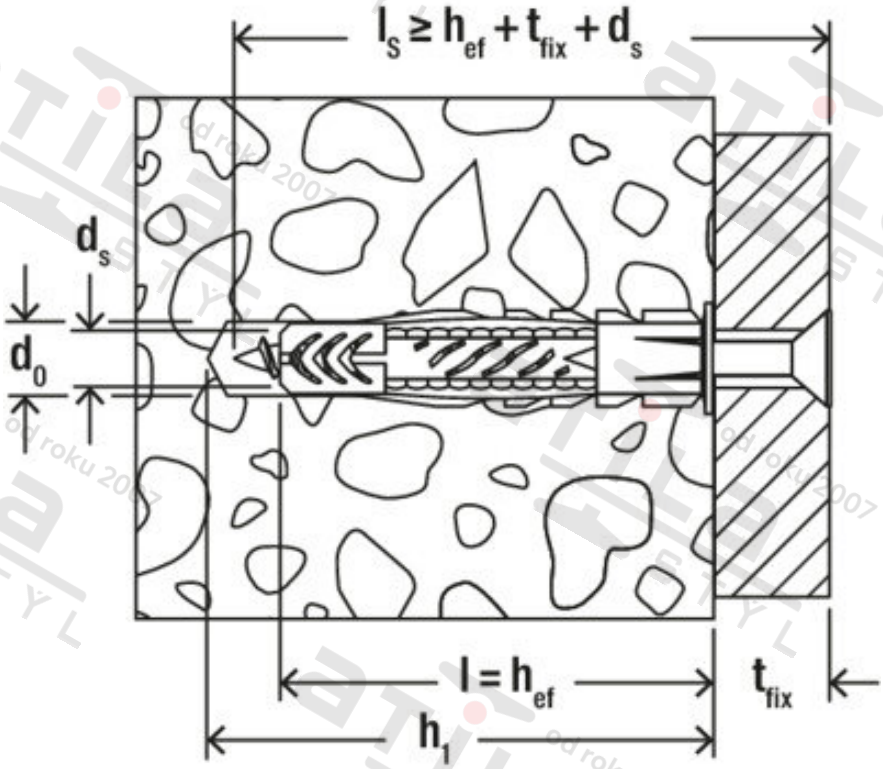

Zdroj obrázků: skupina podniků fischer