fischer univerzální hmoždinka UX 8 x 50 bez límečku



Technický list · Kód: **F91599** · EAN: 4006209915998
Řada: Univerzální hmoždinka UX

Technické údaje

Jmenovitý průměr vrtáku (d_0)	8 mm
Délka hmoždinky (l)	50 mm
Vrut do dřeva (d_s)	4,5 - 6,0 mm
Balení	4.000 ks.
GTIN (EAN-Code)	4006209915998

Technický nákres

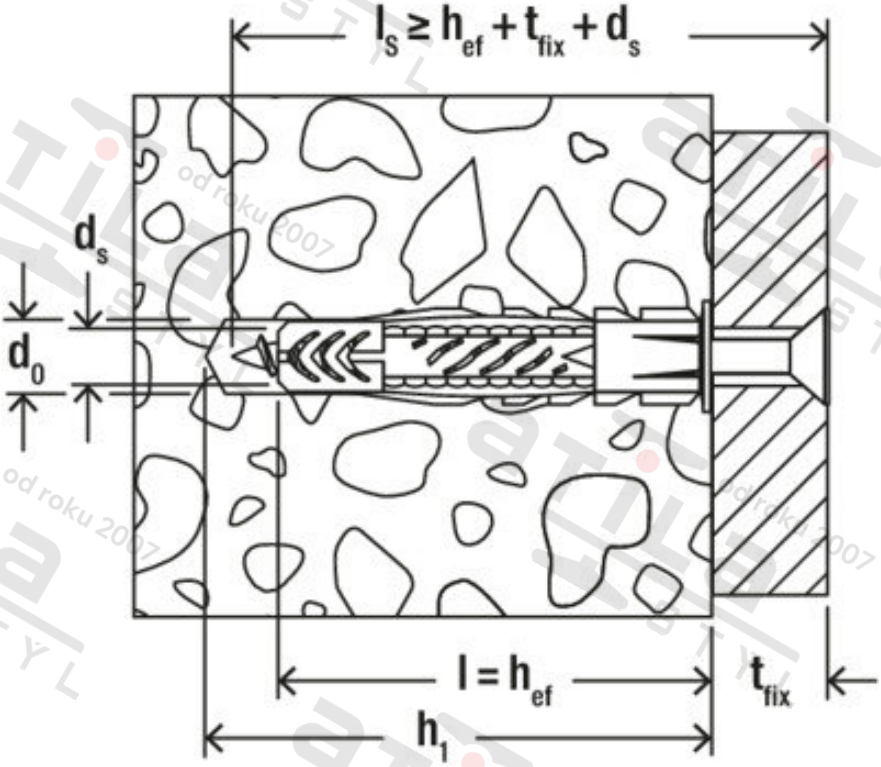

Zdroj obrázků: skupina podniků fischer