fischer univerzální hmoždinka UX 6 x 35 bez límečku



Technický list · Kód: **F91598** · EAN: 4006209915981
Řada: Univerzální hmoždinka UX

Technické údaje

Jmenovitý průměr vrtáku (d_0)	6 mm
Délka hmoždinky (l)	35 mm
Vrut do dřeva (d_s)	4,0 - 5,0 mm
Balení	10.000 ks.
GTIN (EAN-Code)	4006209915981

Technický nákres

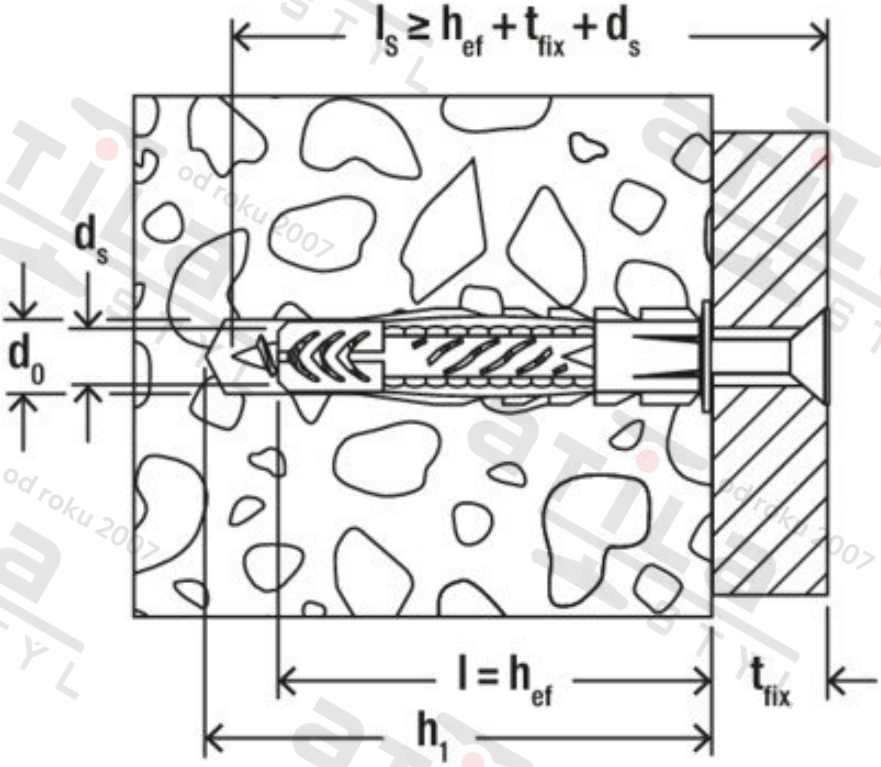

Zdroj obrázků: skupina podniků fischer