fischer závitová tyč G 10



Technický list · Kód: **F79744** · EAN: 4006209797440
Řada: Závitová tyč G

Technické údaje

Délka	1.000 mm
Závit (A)	M10
Balení	25 ks.
GTIN (EAN-Code)	4006209797440

Technický nákres

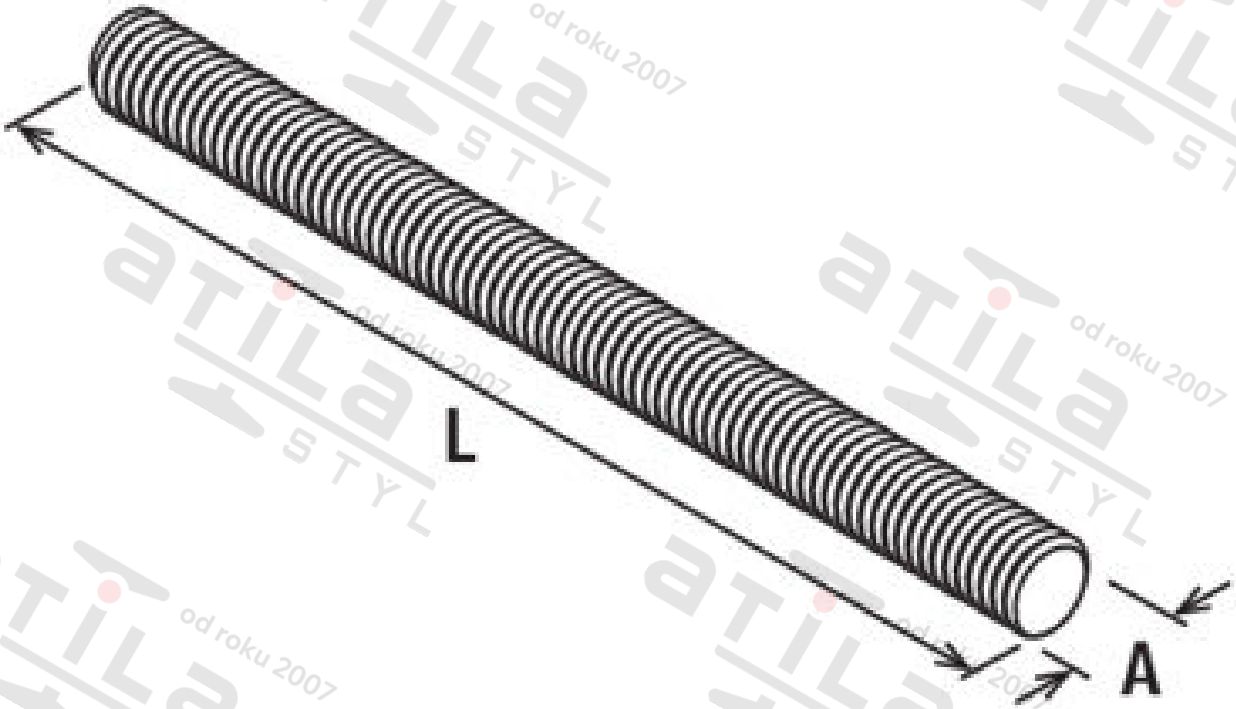

Zdroj obrázků: skupina podniků fischer