fischer závitová tyč G 8 A4



Technický list · Kód: **F77645** · EAN: 4006209776452
Řada: Závitová tyč G

Technické údaje

Délka	1.000 mm
Závit (A)	M8
Balení	5 ks.
GTIN (EAN-Code)	4006209776452

Technický nákres

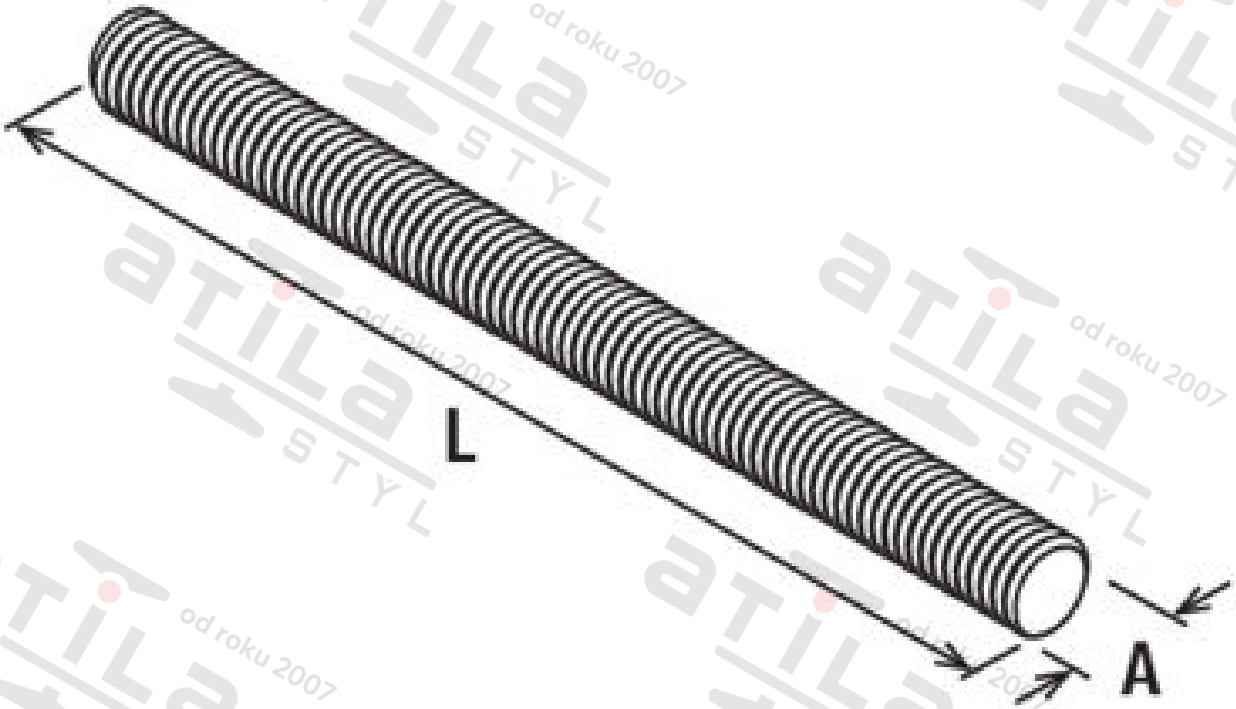

Zdroj obrázků: skupina podniků fischer