fischer závitová tyč G 3/4



Technický list · Kód: **F77580** · EAN: 4006209775806
Řada: Závitová tyč G

Technické údaje

Délka	2.000 mm
Závit (A)	3/4"
Balení	5 ks.
GTIN (EAN-Code)	4006209775806

Technický nákres

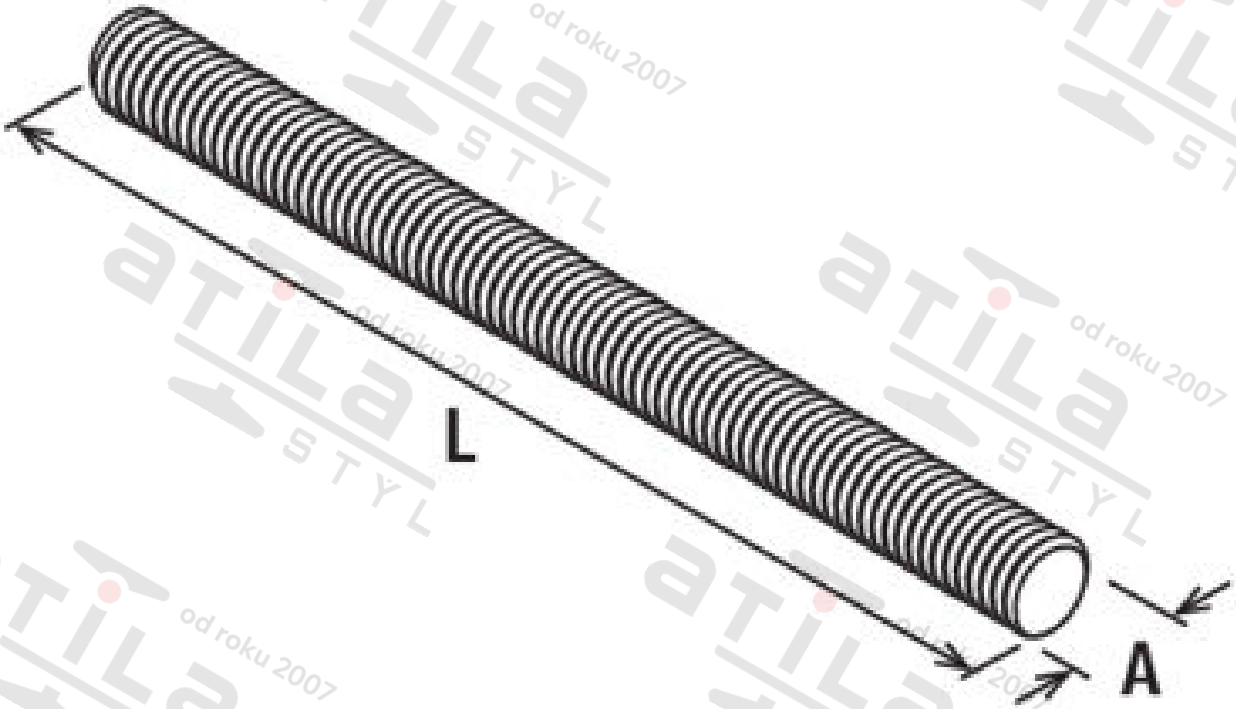

Zdroj obrázků: skupina podniků fischer