fischer PowerFast FPF II CTP 5,0X110 BC 50 zápustná hlava bílý zinek částečný závit drážka TX



Technický list · Kód: **F670673** · EAN: 4048962375312
Řada: Vrut do dřeva PowerFast FPF II CTP BC

Technické údaje

Osvědčení ETA	ano
Průměr (d)	5 mm
Délka (l)	110 mm
Bit / Klíč	TX20
Délka závitu (L_G)	70 mm
Obal	Krabička
Balení	50 ks.
GTIN (EAN-Code)	4048962375312

Technický nákres

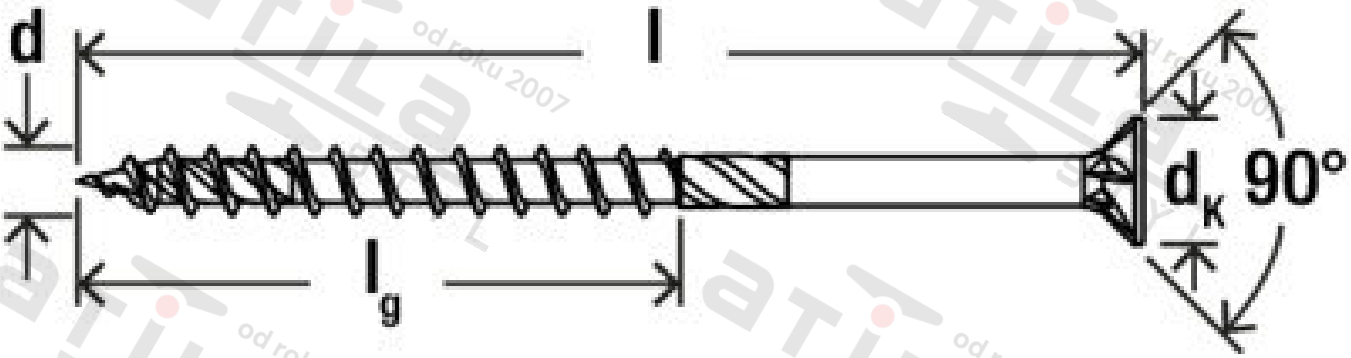

Zdroj obrázků: skupina podniků fischer