fischer PowerFast FPF II CTF 5,0X25 BC 500 zápustná hlava bílý zinek celý závit drážka TX



Technický list · Kód: **F670639** · EAN: 4048962374971
Řada: Vrut do dřeva PowerFast FPF II CTF BC

Technické údaje

Průměr (d)	5 mm
Délka (l)	25 mm
Bit / Klíč	TX20
Délka závitu (L_G)	19 mm
Obal	Krabička
Balení	500 ks.
GTIN (EAN-Code)	4048962374971

Technický nákres

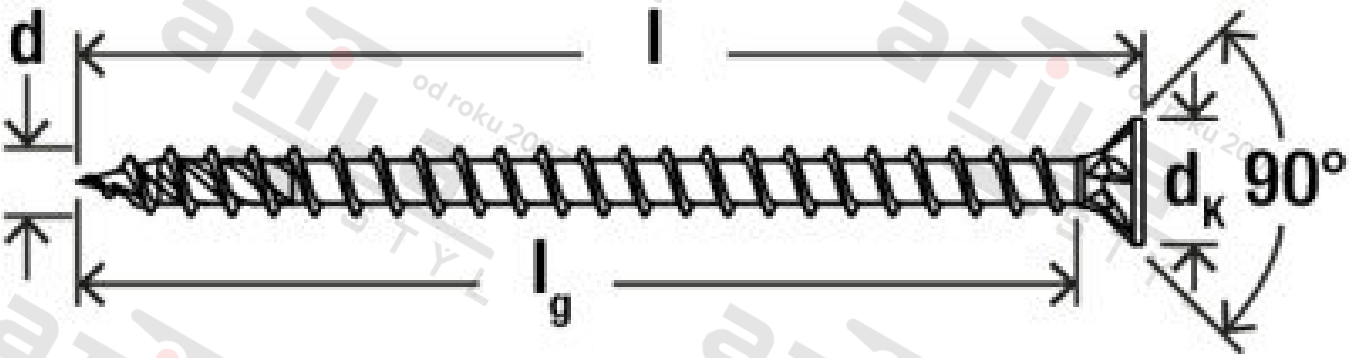

Zdroj obrázků: skupina podniků fischer