fischer PowerFast FPF II CTF 4,5X20 BC 500 zápustná hlava bílý zinek celý závit drážka TX



Technický list · Kód: **F670630** · EAN: 4048962374889
Řada: Vrut do dřeva PowerFast FPF II CTF BC

Technické údaje

Průměr (d)	4,5 mm
Délka (l)	20 mm
Bit / Klíč	TX20
Délka závitu (L_G)	15 mm
Obal	Krabička
Balení	500 ks.
GTIN (EAN-Code)	4048962374889

Technický nákres

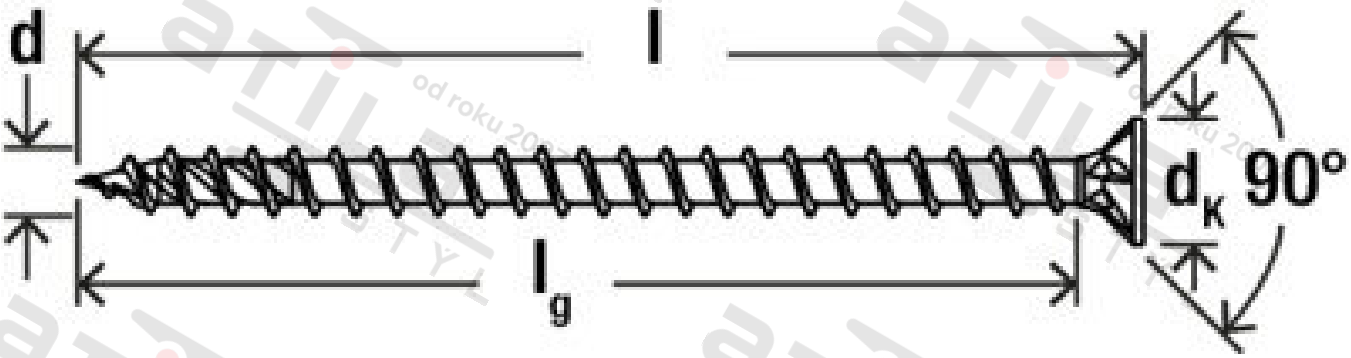

Zdroj obrázků: skupina podniků fischer