fischer PowerFast FPF II CTP 6,0x80 BC 200 zápustná hlava bílý zinek částečný závit drážka TX



Technický list · Kód: **F670486** · EAN: 4048962373448
Řada: Vrut do dřeva PowerFast FPF II CTP BC

Technické údaje

Osvědčení ETA	ano
Průměr (d)	6 mm
Délka (l)	80 mm
Bit / Klíč	TX30
Délka závitu (L_G)	45 mm
Obal	Krabička
Balení	200 ks.
GTIN (EAN-Code)	4048962373448

Technický nákres

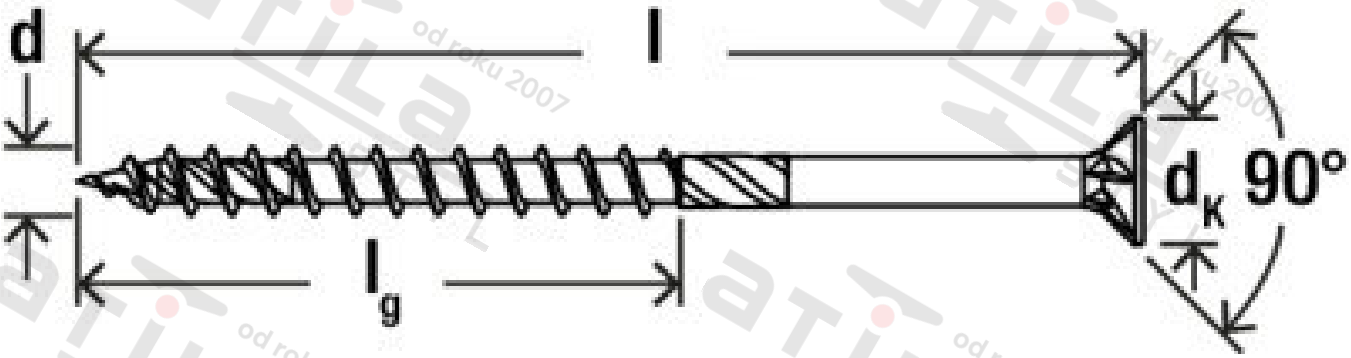

Zdroj obrázků: skupina podniků fischer