fischer PowerFast FPF II CTP 6,0x60 BC 200 zápustná hlava bílý zinek částečný závit drážka TX



Technický list · Kód: **F670482** · EAN: 4048962373400
Řada: Vrut do dřeva PowerFast FPF II CTP BC

Technické údaje

Osvědčení ETA	ano
Průměr (d)	6 mm
Délka (l)	60 mm
Bit / Klíč	TX30
Délka závitu (L_G)	36 mm
Obal	Krabička
Balení	200 ks.
GTIN (EAN-Code)	4048962373400

Technický nákres

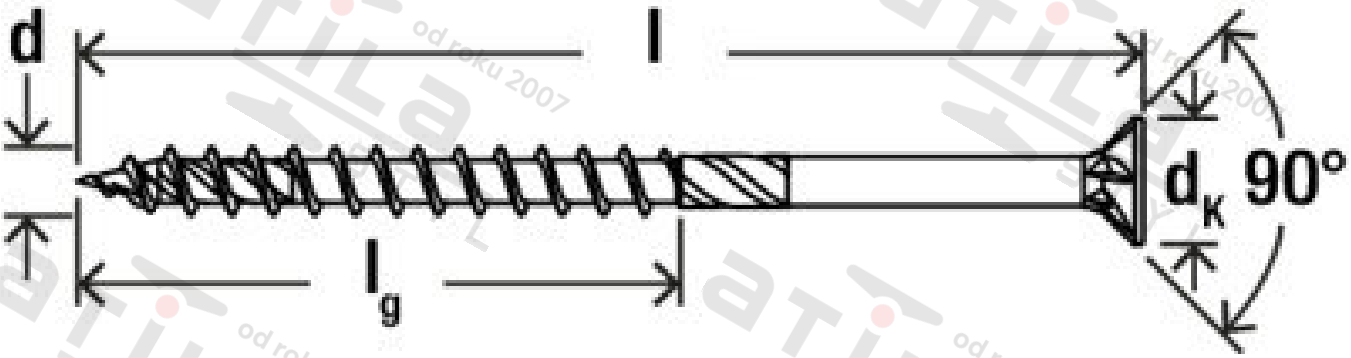

Zdroj obrázků: skupina podniků fischer