fischer PowerFast FPF II CTP 6,0x50 BC 400 zápustná hlava bílý zinek částečný závit drážka TX



Technický list · Kód: **F670480** · EAN: 4048962373387
Řada: Vrut do dřeva PowerFast FPF II CTP BC

Technické údaje

Osvědčení ETA	ano
Průměr (d)	6 mm
Délka (l)	50 mm
Bit / Klíč	TX30
Délka závitu (L_G)	30 mm
Obal	Krabička
Balení	400 ks.
GTIN (EAN-Code)	4048962373387

Technický nákres

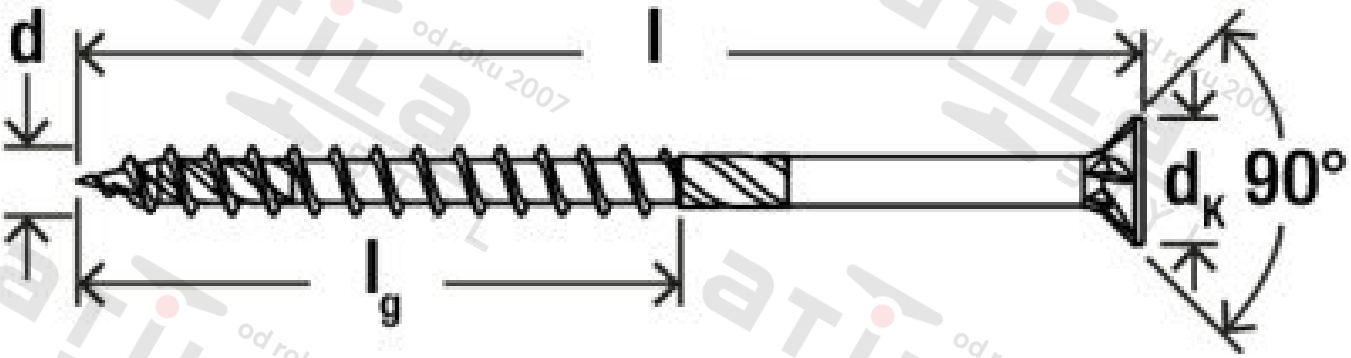

Zdroj obrázků: skupina podniků fischer