fischer PowerFast FPF II CTP 6,0x40 BC 500 zápustná hlava bílý zinek částečný závit drážka TX



Technický list · Kód: **F670477** · EAN: 4048962373356
Řada: Vrut do dřeva PowerFast FPF II CTP BC

Technické údaje

Osvědčení ETA	ano
Průměr (d)	6 mm
Délka (l)	40 mm
Bit / Klíč	TX30
Délka závitu (L_G)	28 mm
Obal	Krabička
Balení	500 ks.
GTIN (EAN-Code)	4048962373356

Technický nákres

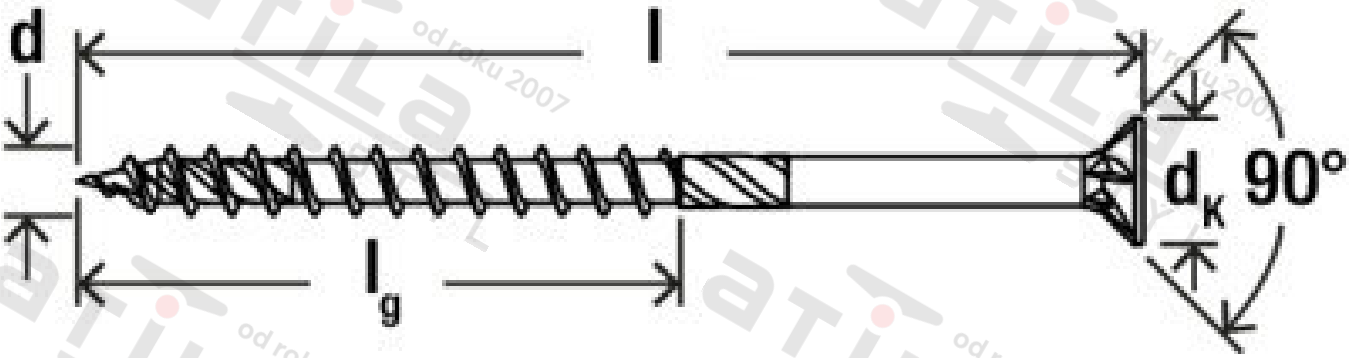

Zdroj obrázků: skupina podniků fischer