fischer PowerFast FPF II CTP 6,0x200 BC 100 zápustná hlava bílý zinek částečný závit drážka TX



Technický list · Kód: **F670466** · EAN: 4048962373240
Řada: Vrut do dřeva PowerFast FPF II CTP BC

Technické údaje

Osvědčení ETA	ano
Průměr (d)	6 mm
Délka (l)	200 mm
Bit / Klíč	TX30
Délka závitu (L_G)	70 mm
Obal	Krabička
Balení	100 ks.
GTIN (EAN-Code)	4048962373240

Technický nákres

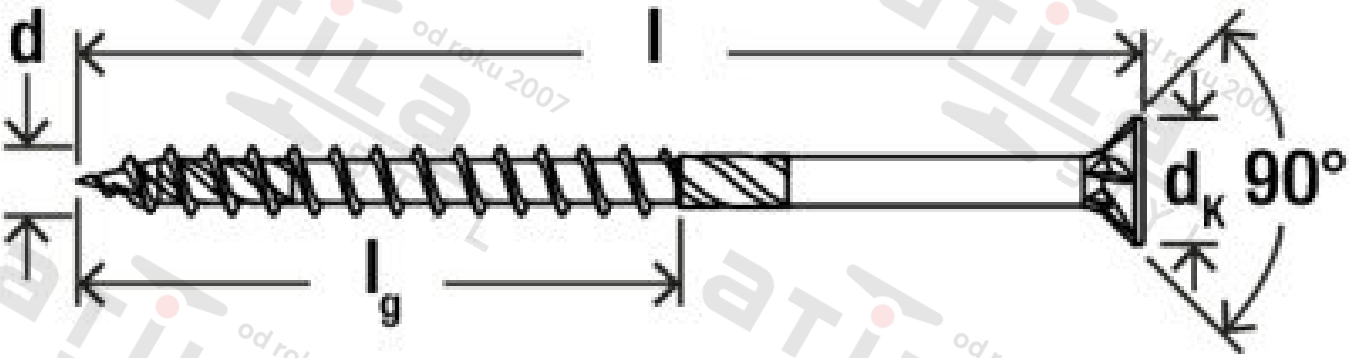

Zdroj obrázků: skupina podniků fischer