# fischer PowerFast FPF II CTP 6,0x150 BC 100 zápustná hlava bílý zinek částečný závit drážka TX



Technický list · Kód: **F670463** · EAN: 4048962373219
Řada: Vrut do dřeva PowerFast FPF II CTP BC

## Technické údaje

| | |
|---|---|
| Osvědčení ETA | ano |
| Průměr (d) | 6 mm |
| Délka (l) | 150 mm |
| Bit / Klíč | TX30 |
| Délka závitu ($L_G$) | 70 mm |
| Obal | Krabička |
| Balení | 100 ks. |
| GTIN (EAN-Code) | 4048962373219 |

## Technický nákres

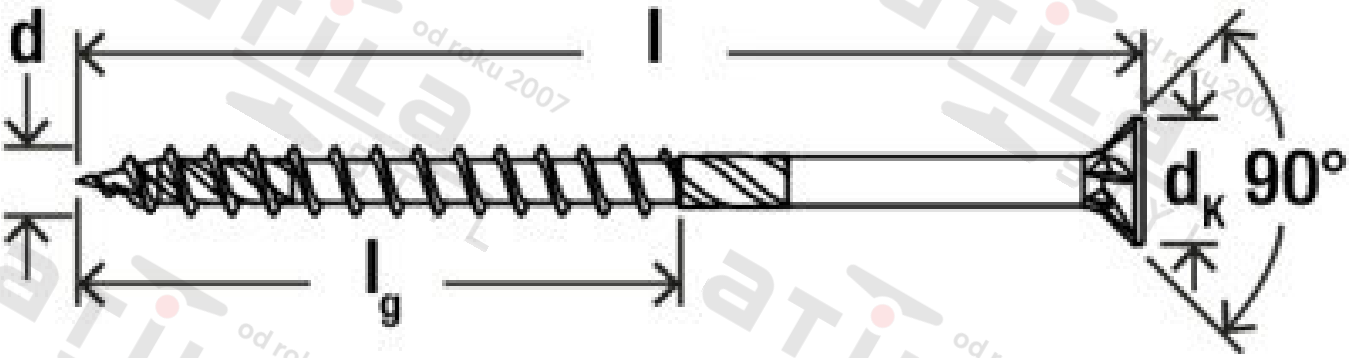


Zdroj obrázků: skupina podniků fischer