fischer PowerFast FPF II CTF 6,0x40 BC 500 zápustná hlava bílý zinek celý závit drážka TX



Technický list · Kód: **F670451** · EAN: 4048962373097
Řada: Vrut do dřeva PowerFast FPF II CTF BC

Technické údaje

Osvědčení ETA	ano
Průměr (d)	6 mm
Délka (l)	40 mm
Bit / Klíč	TX30
Délka závitu (L_G)	33 mm
Obal	Krabička
Balení	500 ks.
GTIN (EAN-Code)	4048962373097

Technický nákres

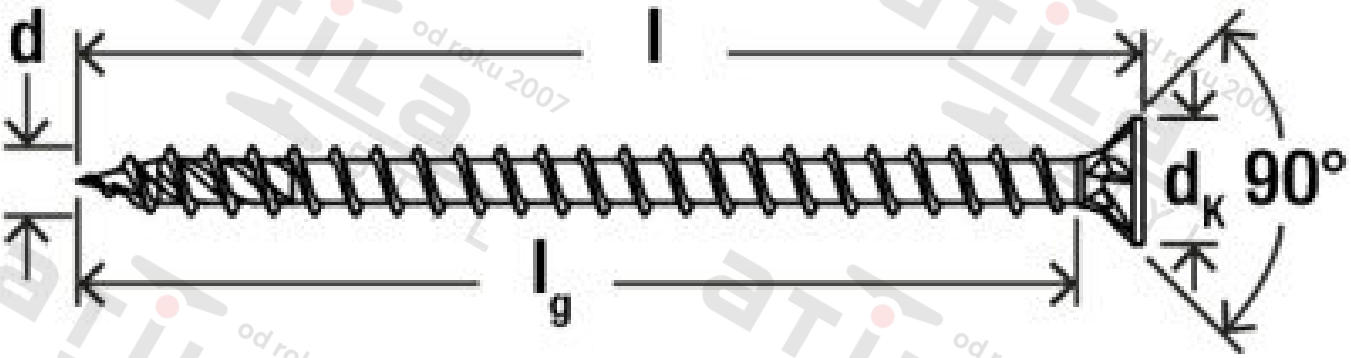

Zdroj obrázků: skupina podniků fischer